Anfragebogen zum Kratzerförderer
Typ FKR Tlg. 63

AXA – Maschinen und Armaturen GmbH & Co. KG

Haverbeck 58
48624 Schöppingen

Telefon: 02555/8616-0
Telefax: 02555/8616-50

www.axa-anlagenbau.de
info@axa-anlagenbau.de

Kunde _____

Ansprechpartner _____

Straße _____

PLZ Ort _____

Telefon _____

Steigwinkel W 30°☐ 45°☐ 60°☐

Aufgabelänge L [mm] _____ Einbaulänge EL [mm] _____

Abwurfhöhe H [mm] _____ Gesamtlänge F [mm] _____

Abwurflänge E [mm] _____
(min. 692 mm)

Lackierung Farbton RAL _____ struktur ☐ glatt ☐

Antrieb rechts ☐ links ☐

Emulsionstank rechts ☐ links ☐ Maß X [mm]_____Maß K [mm]_____Maß M [mm] _____

Fördergut _____

_____

Fördermenge [dm³/min] _____ Geschwindigkeit [m/min] _____

H ≥ 1150 => Kmin = 850
H ≤ 1150 <= Kmin = 550

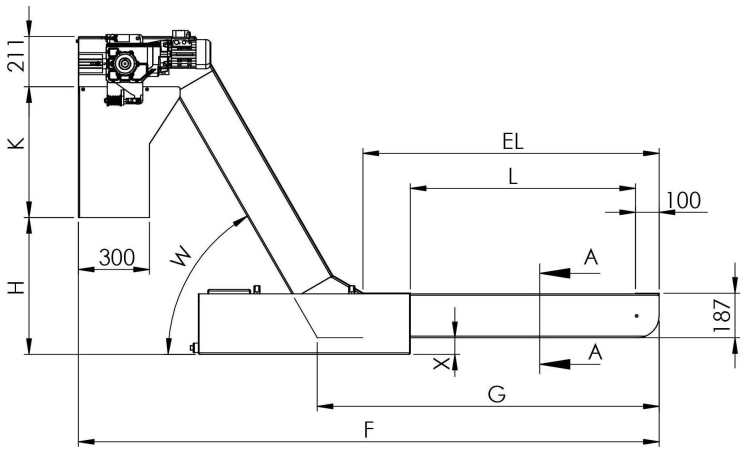

SCHNITT A-A

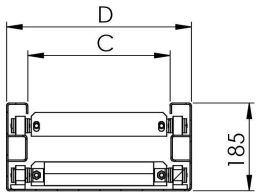

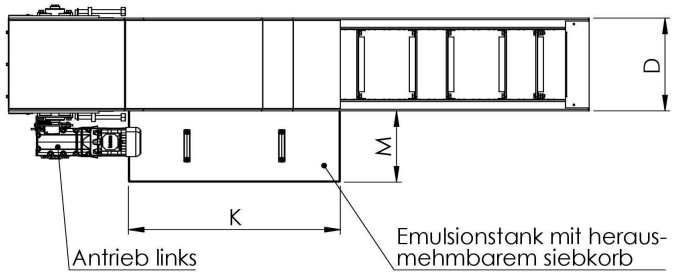

Nennweite	C [mm]	D [mm]
FKR 150 Tlg. 63	150	240
FKR 200 Tlg. 63	200	290
FKR 250 Tlg. 63	250	340
FKR 300 Tlg. 63	300	390
FKR 350 Tlg. 63	350	440
FSB 400 Tlg. 63	400	492
FKR 450 Tlg. 63	450	542
FKR 500 Tlg. 63	500	592
FKR 550 Tlg. 63	550	642
FKR 600 Tlg. 63	600	692